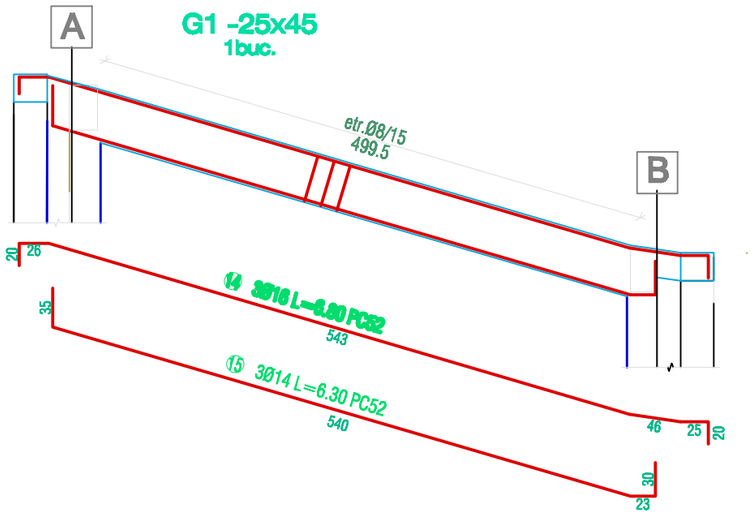

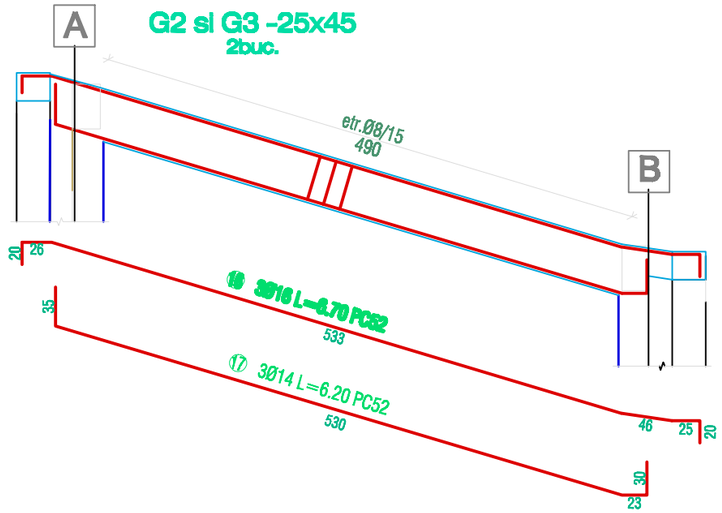

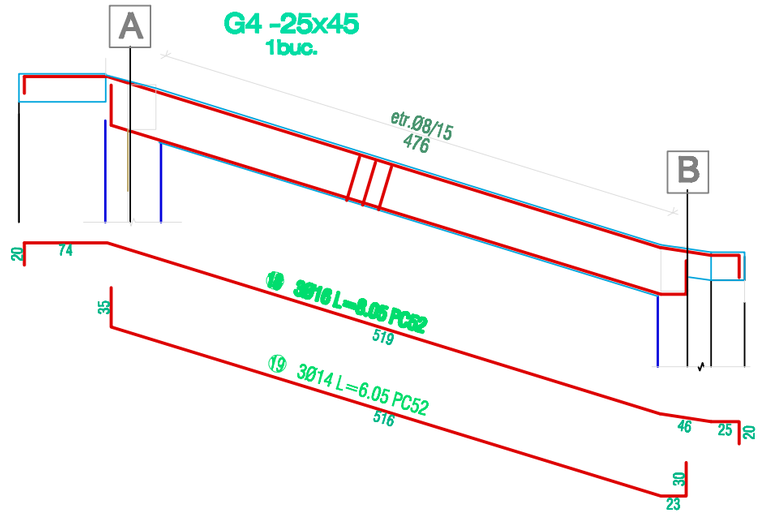

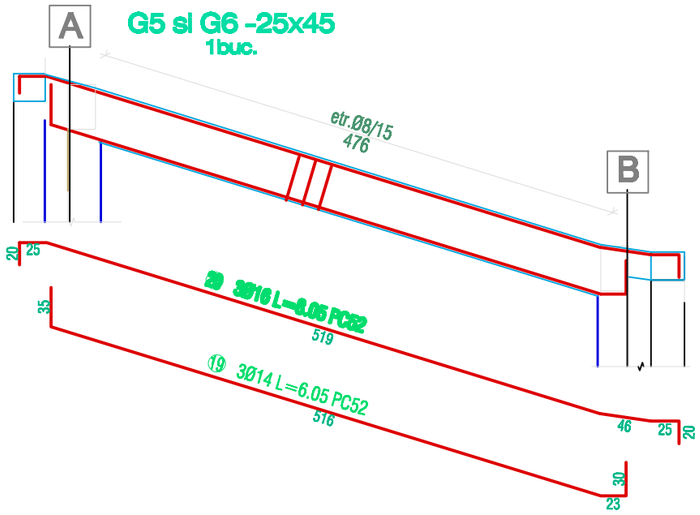

MATERIALE FOLOSITE	
beton cuzineti	C16/20
beton suprastructura	C20/25
mortar zidarie	M50Z
armatura etrieri	OB37
armatura longitudinala	PC52

DATE GENERALE	
localitate	Bucuresti, sector 1, str. Witting, nr.15
sector / judet	1
clasa de importanta	II
categ. de importanta	C
zona seismica	C
a_g=0.24g; T_c=1.6s	
zona de zapada	C
presiunea conventionala	350kPa
adancimea de fundare	2.00m

PROIECT	REABILITARE, CONSOLIDARE SI EXTINDERE GRADINITA NR.285 -CORP 1				
ADRESA	STR. WITTING, NR.15, SECT. 1, BUCURESTI				
	SC M.C. General Construct SRL Str. Teodor Stefanescu 4 Sector 3 Bucuresti CUI RO15757211 RC J40/12861/2003 Telefon/Fax : (+4) 021 310 60 63 E-mail : mc@mcproiect.ro www.mcgeneralconstruct.ro				
COORDONARE PROIECT REZISTENTA	REZISTENTA	SEF PROIECT:	Ing. Marian CERNOVSCHI		
		PROIECTAT:	Drd. Ing. Catalin HOMEAG		
		DESENAT:	Drd. Ing. Catalin HOMEAG		

INDEX	MODIFICARI	DATA

PROIECTANT GENERAL	S.C. M.C. GENERAL CONSTRUCT S.R.L.				
BENEFICIAR	GRADINITA NR. 285 -CORP 1			PROIECT NR. J12 - 2008	SCARA 1:50
PLANSA	PLAN ARMARE CENTURI MANSARDA (II)			PLANSA NR. R - 16	DATA 05 - 2009
PROIECTAT	SPECIALITATE	LOCATIE	INDEX	NUMAR PR. INT.	FAZA
MCGC	REZISTENTA	2008 - J12	00	J - 12	D.E.

Prezentul proiect reprezinta proprietatea intelectuala a firmei S.C. M.C. GENERAL CONSTRUCT S.R.L. Orice reproducere partiala sau totala poate fi facuta doar cu acordul prealabil al S.C. M.C. GENERAL CONSTRUCT S.R.L.
LICENTA AutoCAD 2009 LT NR